ул. Генерала Соломыко, д. 25
номер 30 30

Группа Компаний «ПИОН»

197110, г. Санкт-Петербург, П.С. ул. Пионерская, 49

телефоны: +7 (812) 320-56-62, (812) 600-17-69, (812) 600-18-69, +7 (911) 927-6380
http://www.pion.com.ru , http://www.detskaya-ploshadka.ru , e-mail: info@pion.su

32.30.15.239
(КОД ПРОДУКЦИИ)

ПАСПОРТ

ДЕТСКОГО ИГРОВОГО ОБОРУДОВАНИЯ

ЭЛЕМЕНТ ДЛЯ ЛАЗАНИЯ
КАТЕГОРИЯ ИЗДЕЛИЯ

502
НАИМЕНОВАНИЕ ИЗДЕЛИЯ

2015021
АРТИКУЛ ИЗДЕЛИЯ

Санкт-Петербург

Содержание

1. ОСНОВНЫЕ СВЕДЕНИЯ ОБ ИЗДЕЛИИ 2
2. ОСНОВНЫЕ ТЕХНИЧЕСКИЕ ДАННЫЕ 2
3. КОМПЛЕКТНОСТЬ 3
4. ГАРАНТИИ ИЗГОТОВИТЕЛЯ 4
5. РЕКЛАМАЦИИ 4
6. КОНСЕРВАЦИЯ 4
7. СВИДЕТЕЛЬСТВО ОБ УПАКОВКЕ 5
8. СВИДЕТЕЛЬСТВО О ПРИЕМКЕ 5
9. СВЕДЕНИЯ О РЕМОНТЕ 5
10. ПРАВИЛА ПО БЕЗОПАСНОЙ ЭКСПЛУАТАЦИИ 5
11. ИНСТРУКЦИЯ ПО МОНТАЖУ 6
12. ИНСТРУКЦИЯ ПО ОСМОТРУ И ПРОВЕРКЕ ОБОРУДОВАНИЯ ПЕРЕД НАЧАЛОМ ЭКСПЛУАТАЦИИ 7
13. ИНСТРУКЦИЯ ПО ОСМОТРУ, ОБСЛУЖИВАНИЮ И РЕМОНТУ ОБОРУДОВАНИЯ 7
14. ОСОБЫЕ ОТМЕТКИ 7

1. ОСНОВНЫЕ СВЕДЕНИЯ ОБ ИЗДЕЛИИ

1.1 **КАТЕГОРИЯ ИЗДЕЛИЯ** – ЭЛЕМЕНТ ДЛЯ ЛАЗАНИЯ

1.2 **НАИМЕНОВАНИЕ ИЗДЕЛИЯ** – 502

1.3 **АРТИКУЛ ИЗДЕЛИЯ** – 2015021

1.4 **ПРЕДПРИЯТИЕ И АДРЕС ИЗГОТОВИТЕЛЯ** – ООО «ПИОН», Ленинградская область, Тосненский район, г. Никольское, ул. Заводская, дом 1

1.5 **ЗАВОДСКОЙ НОМЕР** - 2015021/19/

1.6 **ДАТА ВЫПУСКА** - 12.08.19г.

1.7 **СООТВЕТСТВУЕТ СТАНДАРТАМ** – ГОСТ Р 52169-2012, ГОСТ Р 55872-2013

2. ОСНОВНЫЕ ТЕХНИЧЕСКИЕ ДАННЫЕ

НАИМЕНОВАНИЕ ПАРАМЕТРА	ЗНАЧЕНИЕ
ДЛИНА, ММ	2710
ШИРИНА, ММ	880
ВЫСОТА, ММ	2250
МАССА ИЗДЕЛИЯ, КГ	
ДОПУСТИМЫЕ ОТКЛОНЕНИЯ РАЗМЕРОВ	±5%
ЗОНА БЕЗОПАСНОСТИ ОТ КРАЙНИХ ТОЧЕК ИЗДЕЛИЯ, ММ	2000

3. КОМПЛЕКТНОСТЬ

№	Наименование	Кол-во	Примечание
1	Вертикальная опорная стойка	4	Брус 90*90мм
2	Купол арочный	1	Металлический
3	Комбинированная по двум плоскостям сетка	1	Армированный полипропиленовый канат
4	Крепеж	1	
5	Арка фигурная	1	Металлическая
6	Дуга со ступнями	1	Металлическая

4. ГАРАНТИИ ИЗГОТОВИТЕЛЯ

4.1 Изготовитель гарантирует соответствие изделия **«Элемент для лазания 502 артикул 2015021»** требованиям **ГОСТ Р 52169-2012**, **ГОСТ Р 55872-2013** при соблюдении потребителем правил эксплуатации, монтажа, транспортирования и хранения.

4.2 Срок гарантии на изделие 12 месяцев со дня поставки.

4.3 При нарушении правил эксплуатации завод-изготовитель не несет ответственности за выход из строя отдельных сборных элементов.

4.4 Завод-изготовитель не принимает претензий на некомплектность оборудования после его поставки по истечении суток.

4.5 Гарантия завода-изготовителя не распространяется на механические повреждения, полученные вследствие транспортировки или неправильной установки изделия, на естественный износ покрытия краски и лака, а также вандализма. Гарантия также не распространяется на потертость, загрязненность и деформацию, появившиеся после передачи оборудования владельцу.

5. РЕКЛАМАЦИИ

5.1 В случае обнаружения дефектов или поломок оборудования в период гарантийного срока по вине изготовителя (поставщика) составляется акт-рекламация. Акт-рекламация должен содержать:

- наименование изделия, заводской номер и дату выпуска;
- даты получения, монтажа и ввода в эксплуатацию;
- общее время работы, ч;
- сведения об имевшихся неисправностях.

5.2 Детали, вышедшие из строя и послужившие причиной остановки оборудования, должны быть сохранены до приезда представителя изготовителя.

6. КОНСЕРВАЦИЯ

Дата	Наименование работы	Срок действия, годы	Должность, фамилия и подпись

7. СВИДЕТЕЛЬСТВО ОБ УПАКОВКЕ

Категория изделия	Наименование изделия	Артикул изделия	Заводской номер
Элемент для лазания	502	2015021	2015021/19/

Упакован(а/о)_____ООО «ПИОН»_____
(наименование предприятия, проводившего упаковку)
согласно требованиям нормативных документов.

Дата упаковки_____ М.П.

Упаковку провел_____ _____
личная подпись инициалы, фамилия

8. СВИДЕТЕЛЬСТВО О ПРИЕМКЕ

Категория изделия	Наименование изделия	Артикул изделия	Заводской номер
Элемент для лазания	502	2015021	2015021/19/

Изготовлен(а/о) и принят(а/о) в соответствии с требованиями ГОСТ Р 52169-2012, ГОСТ Р 55872-2013 и признан(а/о) годным(ой) к эксплуатации.

Начальник ОТК
М.П.

2.08.19
год, месяц, число

_____ _____
инициалы, фамилия личная подпись

Общество с ограниченной ответственностью «ПИОН» Санкт-Петербург

Контроль качества ОТК ООО «ПИОН»

9. СВЕДЕНИЯ О РЕМОНТЕ

Категория изделия	Наименование изделия	Артикул изделия	Заводской номер
Элемент для лазания	502	2015021	2015021/19/

__ООО «ПИОН»_
(предприятие; дата)
Наработка с начала эксплуатации _____
параметр, характеризующий ресурс или срок службы

Наработка после последнего ремонта _____
параметр, характеризующий ресурс или срок службы

Причина поступления в ремонт_____

_____

Сведения о производственном ремонте_____
вид ремонта и краткие сведения о ремонте

_____

10. ПРАВИЛА ПО БЕЗОПАСНОЙ ЭКСПЛУАТАЦИИ

Санкт-Петербург

10.1 **Элемент для лазания** предназначен(а/о) для детей **от 5-ти до 12-ти лет**.

10.2 **Элемент для лазания** создает условия, обеспечивающие физическое развитие ребенка, развивающие координацию движений, преодоление страха высоты, ловкость и смелость, чувство коллективизма в массовых играх.

10.3 Для безопасной эксплуатации владелец должен производить ежедневный визуальный осмотр оборудования, обращая внимание на:

- нарушение целостности конструкции из-за актов вандализма;
- отсутствие посторонних предметов;
- наличие целостности окраски.

10.4 Если во время осмотра будут обнаружены какие-то неполадки, то они должны быть немедленно устранены, а если это невозможно, то оборудование должно быть закрыто для детей.

10.5 На поверхности игровой площадки не должно быть посторонних предметов, острых элементов, выступов и травмирующих включений.

10.6 Материалы поверхности с низкими ударопоглощающими свойствами используют только вне области приземления.

10.7 Под оборудованием игровой площадки с высотой свободного падения более 600 мм должно быть ударопоглощающее покрытие по всей области приземления. При высоте свободного падения менее 600 мм в отдельных местах устраивают ударопоглощающее покрытие из дерна. Пример покрытий поверхности детской игровой площадки см. в таблице №1.

Таблица №1

Материал	Размер частиц материала, мм	Минимальная толщина слоя, мм
Разрыхленная земля, дерн	—	—
Мульча	20 — 80	300
Древесные опилки	5 — 30	
Песок	0,2 — 2	
Гравий	2 — 8	
Резиновые покрытия на твердой поверхности	Плитка	40
Резиновые покрытия на гравии		

11. ИНСТРУКЦИЯ ПО МОНТАЖУ

11.1 Монтаж оборудования может производиться предприятием-изготовителем или другими юридическими и физическими лицами, располагающими необходимой для этого материально-технической базой и квалификацией.

11.2 Сборку оборудования (в случае поставки в предварительно собранном виде) следует выполнять, в соответствии с рисунком на титульном листе.

11.3 Установка оборудования проводится на ровной площадке, свободной от насаждений.

11.4 Перед началом монтажа необходимо:

- изучить документацию;
- проверить комплектность согласно разделу 3 настоящего паспорта;
- законсервированные поверхности должны быть расконсервированы;
- при проведении монтажных работ необходимо соблюдать требования безопасности.

11.5 Монтаж производится согласно приведенной схеме монтажа:

Санкт-Петербург

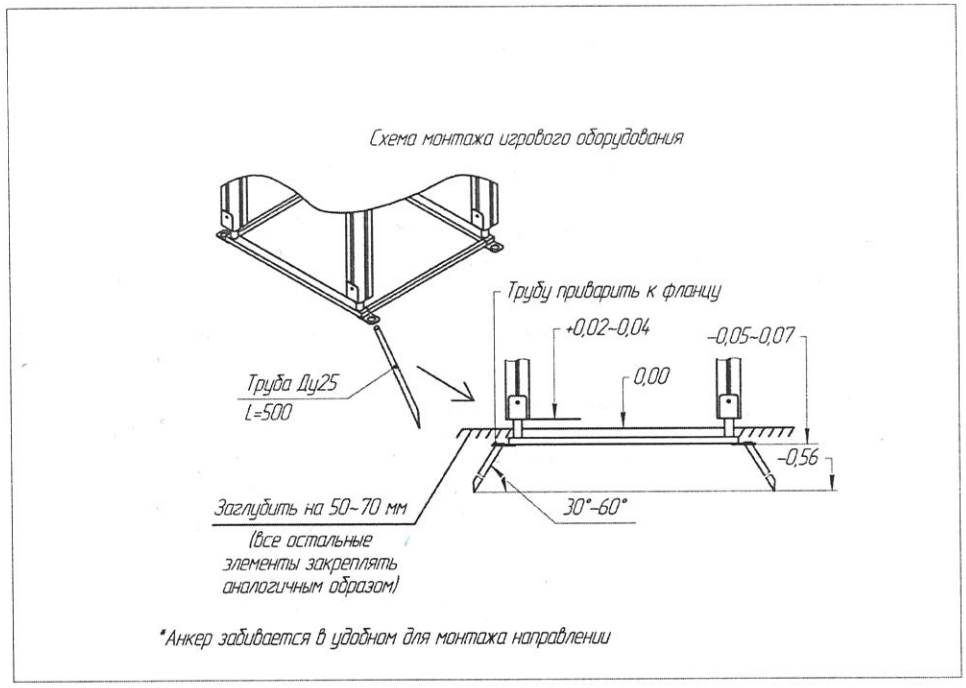

12. ИНСТРУКЦИЯ ПО ОСМОТРУ И ПРОВЕРКЕ ОБОРУДОВАНИЯ ПЕРЕД НАЧАЛОМ ЭКСПЛУАТАЦИИ

Перед началом эксплуатации детского игрового оборудования проводят визуальный осмотр, проверяют узлы крепления, прочность конструкции, наличие дефектов/неисправностей элементов оборудования, отсутствие деталей оборудования и структурную целостность оборудования.

13. ИНСТРУКЦИЯ ПО ОСМОТРУ, ОБСЛУЖИВАНИЮ И РЕМОНТУ ОБОРУДОВАНИЯ

13.1 Регулярный визуальный осмотр детского игрового оборудования необходимо проводить ежедневно. При ежедневном осмотре проверяют прочность деревянных конструкций, наличие посторонних предметов, а также узлы крепления.

13.2 Функциональный осмотр детского игрового оборудования необходимо проводить один раз в три месяца. При функциональном осмотре проверяют устойчивость конструкции. Степень износа поверхности скольжения (горки), прочность узлов крепления.

13.3 Ежегодный основной осмотр детского игрового оборудования проводят с периодичностью один раз в 12 мес.

14. ОСОБЫЕ ОТМЕТКИ